АМВП.062844.010ГЧ

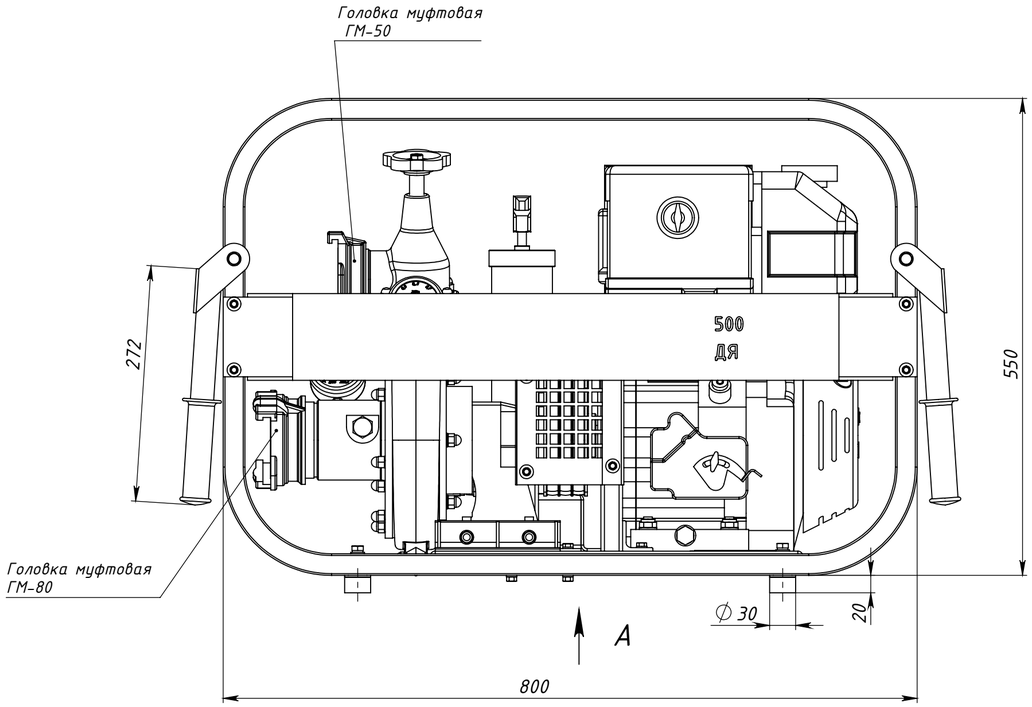

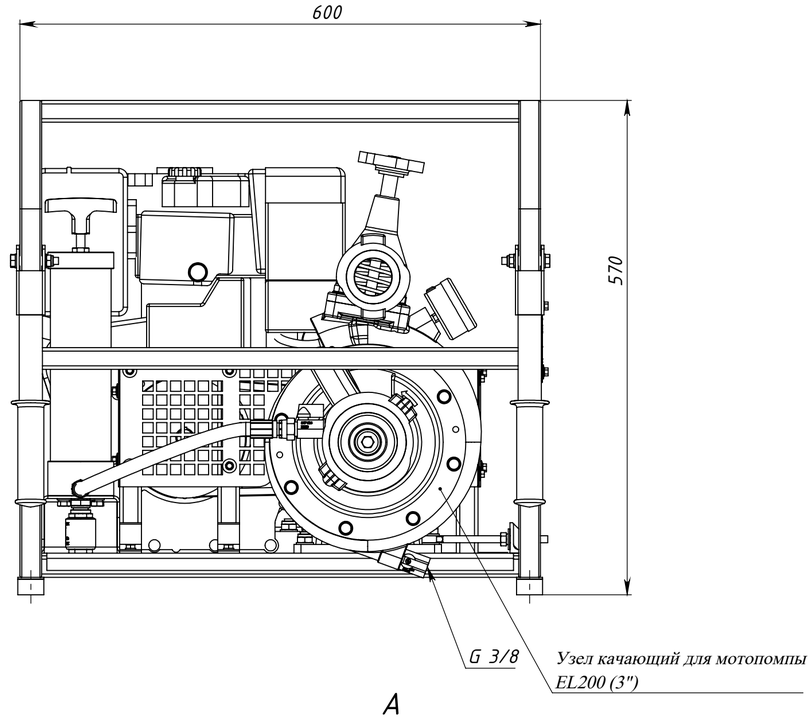

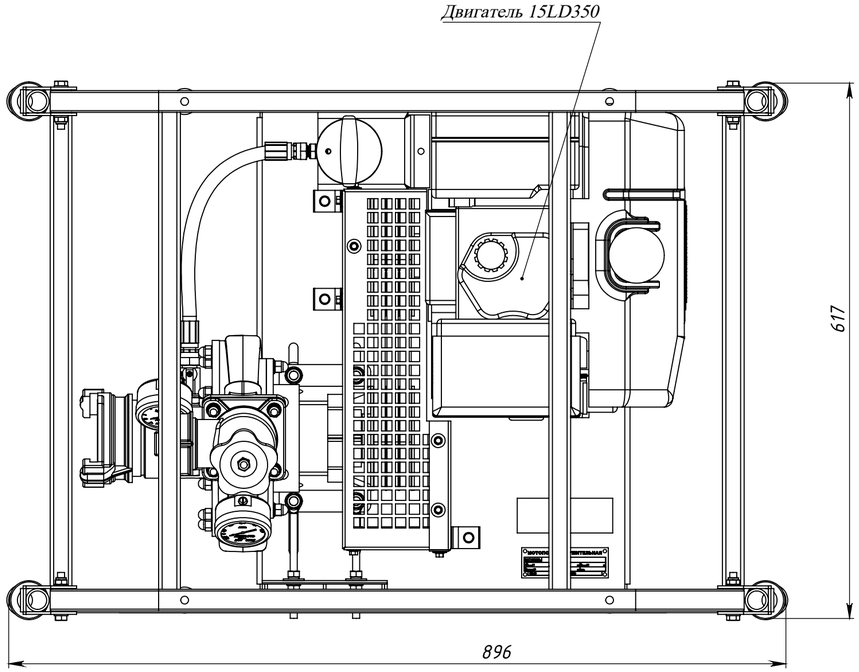

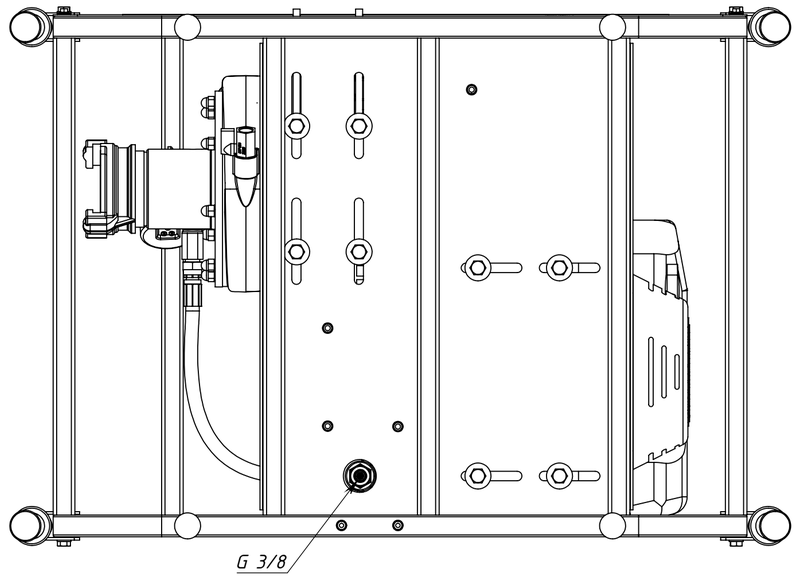

					АМВП.062844.010ГЧ			
Изм.	Лист	№ докум.	Подп.	Дата	Помпа пожарная МП-300Д/Л	Лит.	Масса	Масштаб
Разраб.		Савинова		30.05.22	Габаритный чертеж		78	1:5
Пров.		Шутков				Лист 1	Листов 1	
Т. контр.								
Нач. отд.						ООО "АМП КОМПЛЕКТ"		
Н. контр.		Лобанова						
Утв.		Емелищев						

Перв. примен. | Справ. № | Подп. и дата | Инв. № дубл. | Взам. инв. № | Подп. и дата | Инв. № подл.

Копировал | Формат А2